CLAMPER Solar SB 1000 18 kA 1-2E/2S

Especialista en la protección contra rayos y picos eléctricos

Descripción

Tablero de protección, equipado con Dispositivos de Protección contra Sobretensiones (DPS) CLAMPER Solar. Posee dispositivo de seccionamiento del circuito entre el módulo fotovoltaico y el inversor.

Características generales

- Posibilidad de conexión de hasta dos series fotovoltaicos;
- Dos salidas conmutadas;
- Adecuado para uso externo.

Características do DPS

- Clase II (EN 50539-11);
- Tecnología de protección a través de Varistor de Óxido Metálico (MOV);
- Tensión máxima de funcionamiento continua de 1040 V_{DC} y corriente de descarga máxima de 40 kA.

Aplicación

Protección y seccionamiento de sistemas fotovoltaicos.

Características técnicas	Unid.	CLAMPER Solar SB
Código CLAMPER	-	014858
Nº de entradas	-	1 o 2
N ° de salidas	-	2
Sección de los conductores	mm^2	4
Tensión nominal de funcionamiento a cada String- U_C	V_{DC}	1.040
Corriente de carga máxima a cada String - I_L	A	10
Potencia máxima a cada String - $W_{MÁX}$	W	10.400
Temperatura de funcionamiento	°C	-40 ...+70
Material de la carcasa	-	Material con características de no propagación y auto-extinción del fuego
Grado de protección	-	IP65
Peso aproximado	kg	2,45
Dimensiones máximas	mm	298 x 260 x 142 (C x A x P)

Estructura del producto

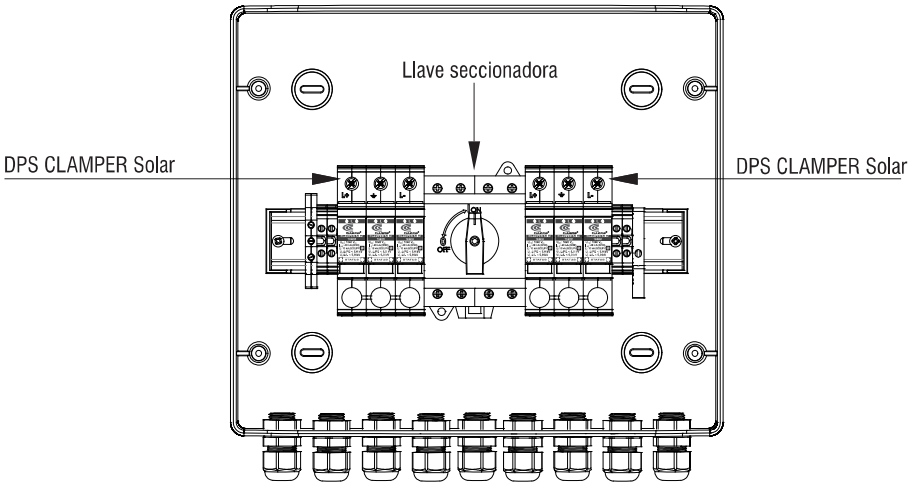

CLAMPER Solar SB 1000 18 kA 1-2E/2S

Especialista en la protección contra rayos y picos eléctricos

Características técnicas del dispositivo de protección - DPS CLAMPER Solar		
Código CLAMPER	-	015071
Norma aplicable	-	EN 50539-11
Clase de protección	-	II
Tecnología de protección	-	Varistor de Óxido Metálico (MOV)
Modos de protección	-	L+/PE, L-/PE (modo comum), L+/L- (modo diferencial)
Nivel de protección - U_P	kV	5,0
Tiempo de respuesta típico	ns	< 25
Tensión máxima de operación continua - U_{CPV}	V_{DC}	1.040
Corriente de descarga nominal @ 8/20 μs - I_N	kA	18
Corriente de descarga máxima @ 8/20 μs - $I_{MÁX}$	kA	40
Corriente de descarga total @ 8/20 μs - I_{TOTAL}	kA	40
Indicación de protección en servicio	-	Local a través de la bandera (verde - SERVICIO; Rojo - DEFECTO)
Conexiones	-	Tornillo M5
Sección de los conductores de conexión eléctrica	mm^2	4-25
Torque del tornillo de conexión eléctrica	Nm	3
Grado de protección	-	IP20

Características técnicas de la llave seccionadora		
Norma aplicable	-	IEC 60947-3
Número de polos	-	4
Corriente máxima a cada String@ U_c = 1.000 V	A	16
Tensión nominal de aislamiento - U_i	V_{DC}	1.200
Tensión nominal de pulso - U_{imp}	kV	8
Conexiones	-	Tornillo M4
Sección de los conductores de conexión eléctrica	mm^2	4-16
Grado de protección	-	IP20
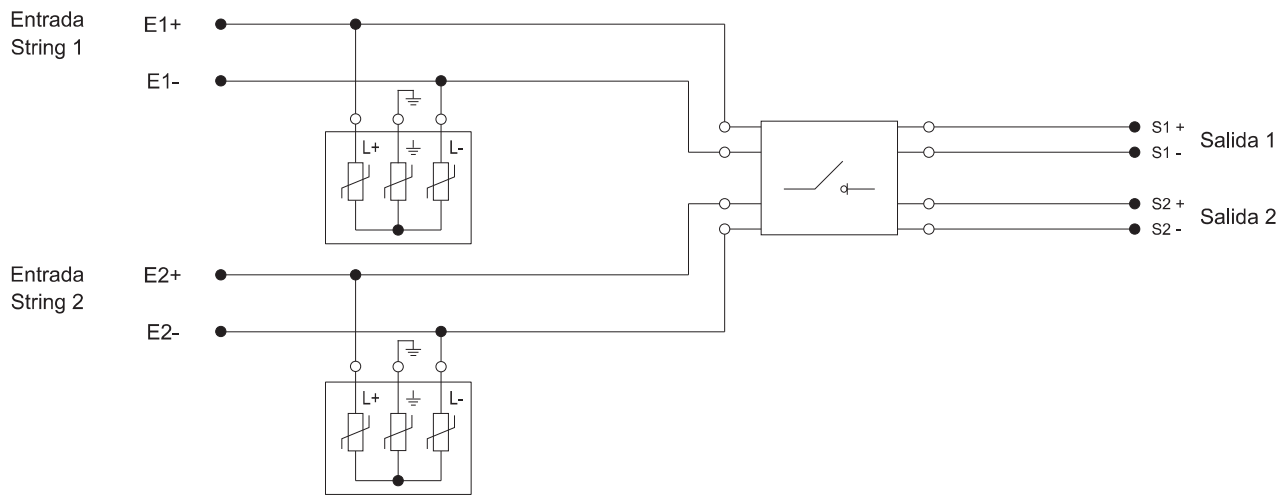
Diagrama Eléctrico